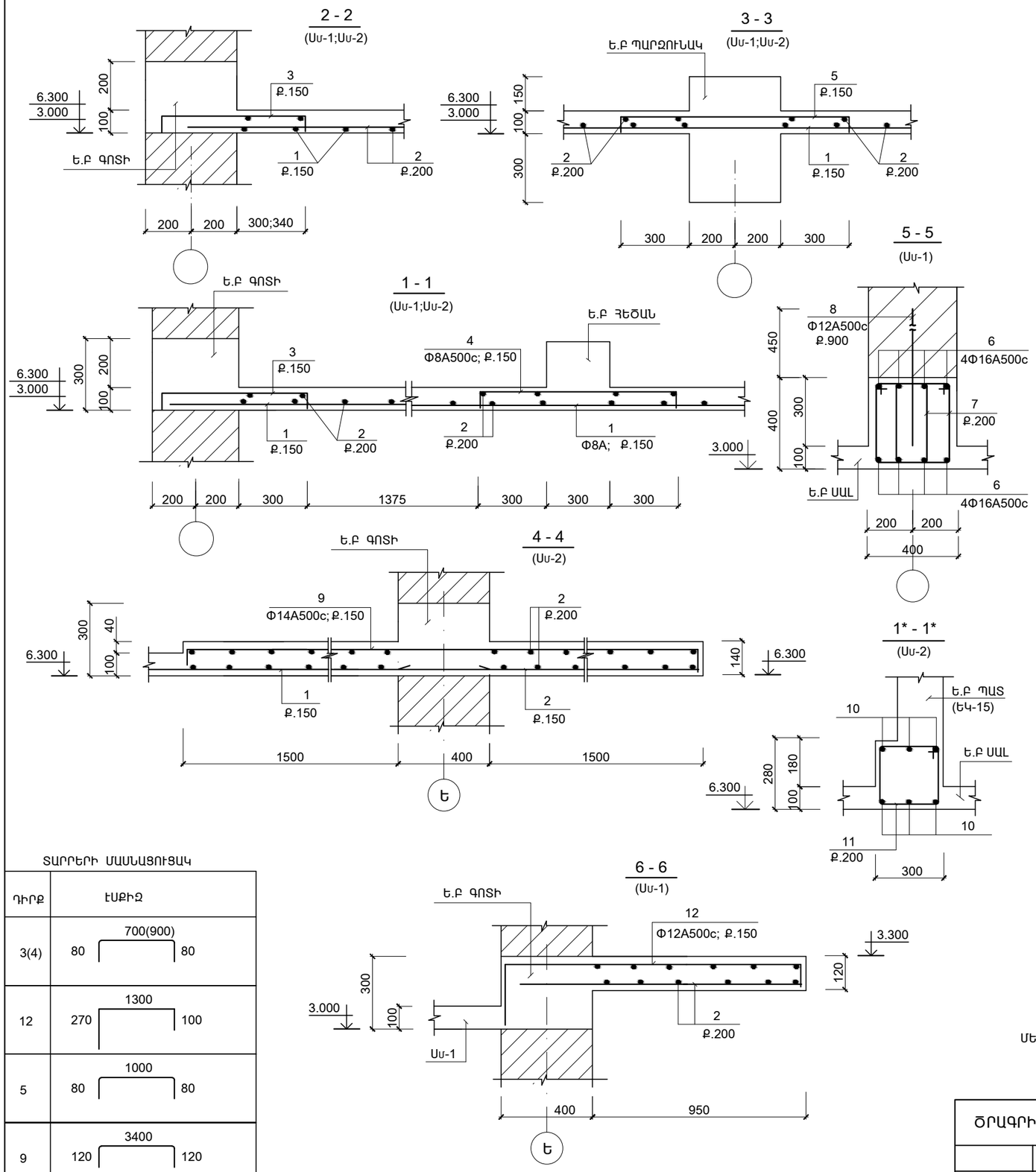

ՄԱՍՆԱԳԻՐ

ԴԻՐՔ	ՆՇԱՆԱԿՈՒՄԸ	ԱՆՎԱՆՈՒՄԸ		ՔԱՆ.	ՔԱՇԸ ՄԻԱՎՈՐԻ ԿԳ.	ԾԱՆՈԹ. ԸՆԴ. ԿԳ.
	ՄԻԱՁՈՒՅԼ Ե.Բ ԷԼ_ԵՐ					
		ԾԱԾԿԻ ՍԱԼ Սմ - 1	(1 ՀԱՏ)			
1	ГОСТ Р 52544 - 2006	Φ8 A500C	L ընդ = 2386.0 մ	--	942.5	942.5
2	-"-	Φ6 A-I	L ընդ = 3210.0 մ	--	713.0	713.0
3	-"-	Φ8 A500C	L = 860	615	0.34	209.1
4	-"-	Φ8 A500C	L = 1060	1060	0.42	443.8
5	-"-	Φ8 A500C	L = 1160	250	0.46	115.0
6	-"-	Φ16 A500C	L = 2400	16	3.8	60.7
7	-"-	Φ8 A-IC	L = 1360	50	0.54	27.0
8	-"-	Φ12 A500C	L = 800	10	0.72	7.2
12	-"-	Φ12 A500C	L = 1670	20	1.5	30.0
		ՆՅՈՒԹԸ՝				
		ԲԵՏՈՆ B20 (Մ³)				27.4
		ԾԱԾԿԻ ՍԱԼ Սմ - 2	(1 ՀԱՏ)			
1	ГОСТ Р 52544 - 2006	Φ8 A500C	L ընդ = 2485.0 մ	--	981.5	981.5
2	-"-	Φ6 A-I	L ընդ = 3360.0 մ	--	746.0	746.0
3	-"-	Φ8 A500C	L = 860	650	0.34	220.8
4	-"-	Φ8 A500C	L = 1060	1060	0.42	443.8
5	-"-	Φ8 A500C	L = 1160	320	0.46	146.6
9	-"-	Φ14 A500C	L = 3640	60	4.4	264.0
10	-"-	Φ16 A500C	L = 3850	12	6.0	72.0
11	-"-	Φ8 A-IC	L = 1160	34	0.46	15.6
		ՆՅՈՒԹԸ՝				
		ԲԵՏՈՆ B20 (Մ³)				30.0

ՄԵՏԱՂԻ ԾԱԽՍԻ ԱՄՓՈՓԱԳԻՐԸ ՍՄ-1; ՍՄ-1 ՀԱՄԱՐ ՆԱՅԵԼ ԹԵՐԹ ԵԿ-9

ՏԱՐՐԵՐԻ ՄԱՍՆԱՑՈՒՑԱԿ

ԴԻՐՔ	ԷՍՔԻԶ
3(4)	700(900); 80; 80
12	1300; 270; 100
5	1000; 80; 80
9	3400; 120; 120
7(11)	330; 350(250); 450(350); 230

ԾՐԱԳՐԻ ԱՌԱՋԱԴՐԱՆՔ՝ ՏՄԱԳՄ-01			ՏԱՎՈՒՇԻ ՄԱՐԶԻ ԱՐԾՎԱԲԵՐԴ ԳՅՈՒՂԻ ՄԱՆԿԱՊԱՐՏԵԶԻ ԿԱՌՈՒՑՄԱՆ ՆԱԽԱԳԾԻ ՏԵՂԱԿԱՊՈՒՄ
			ԿՈՆՍՏՐՈՒԿՏՈՐԱԿԱՆ ՄԱՍ
ՆԱԽԱԳԾ.	ԱՂԱՋԱՆՅԱՆ Լ.		ԾԱԾԿԻ ՍԱԼ Սմ - 1; Սմ - 2 (ԿՏՐՎԱԾՔՆԵՐ)
ՊԱՇՏՈՆ	ԱԶԳԱՆՈՒՆ	ՍՏՈՐԱԳՐ.	

ՓՈՒԼ	ԹԵՐԹ	ԹԵՐԹԵՐ
ԱՆ	ԵԿ-10	24

INTER energia ԻՆՏԵՐ էներգիա ՍՊԸ